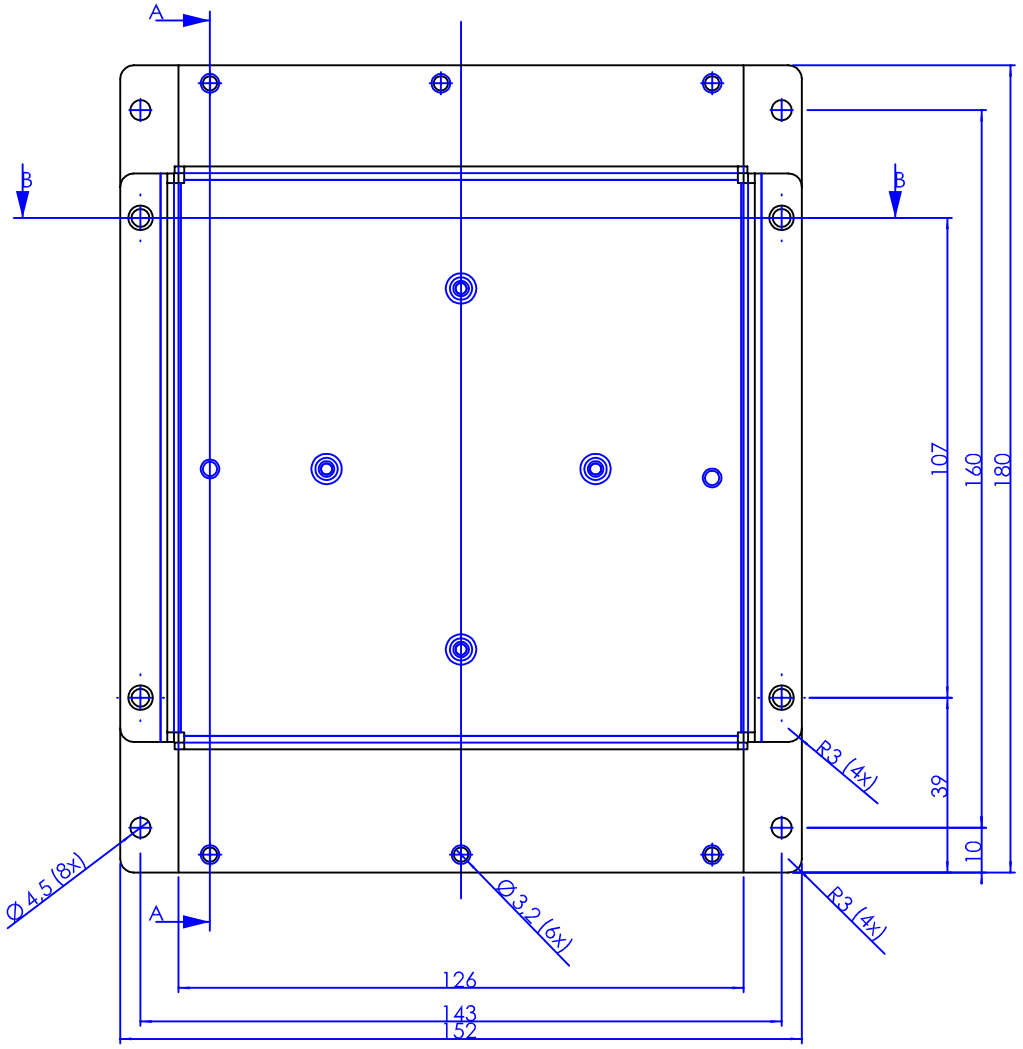

A-A

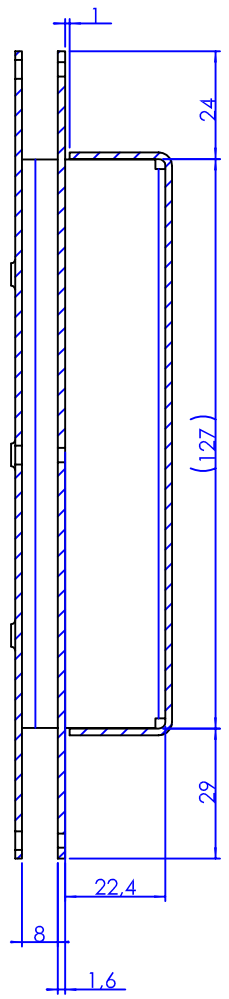

B-B

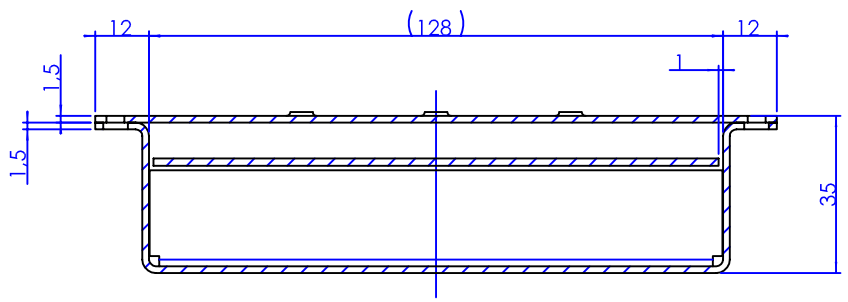

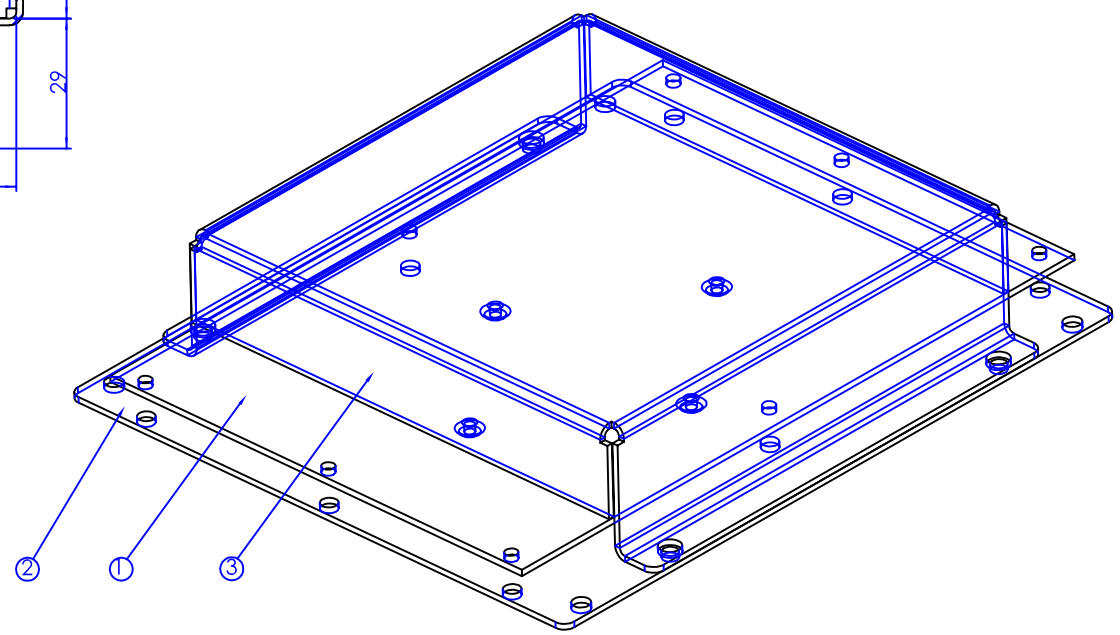

Pos.	Menge	Sachnummer	Benennung	Norm
1	1	0057 001 00000	Platine	
2	1	0057 002 00000	Boden	
3	1	0057 003 00000	Deckel	

TRINAMIC

Allgemein-toleranzen
DIN ISO 2768-m

	Datum	Name
Bearb.	01.03.99	Fittjen
Gepr.		
Norm		

Groupe Components GmbH
Geschwister-Boschitz-Bogen 3
Postfach 630133
22311 Hamburg

Maßstab

Gewicht: 0,259 kg

Gehõuse SIXPACK

0057 000 00000

Blatt

Blätter

Zust. | Änderung | Datum | Name | Urspr.

Ers. für:

Ers. durch:

FILE://E:\Eigene Dateien\TRINAMIC\0057000000000_2.SLDASM